安全刹车器ＳＡＢ

广州电磁离合器厂（13710967244余先生QQ：114776133）是台湾仟岱离合刹车器中国大陆唯一总代理，产品有电磁离合器，磁粉离合器，电磁刹车器，磁粉刹车器，电磁制动器，磁粉制动器，安全刹车器，断电刹车器等产品。网址www.chaintail.com.cn

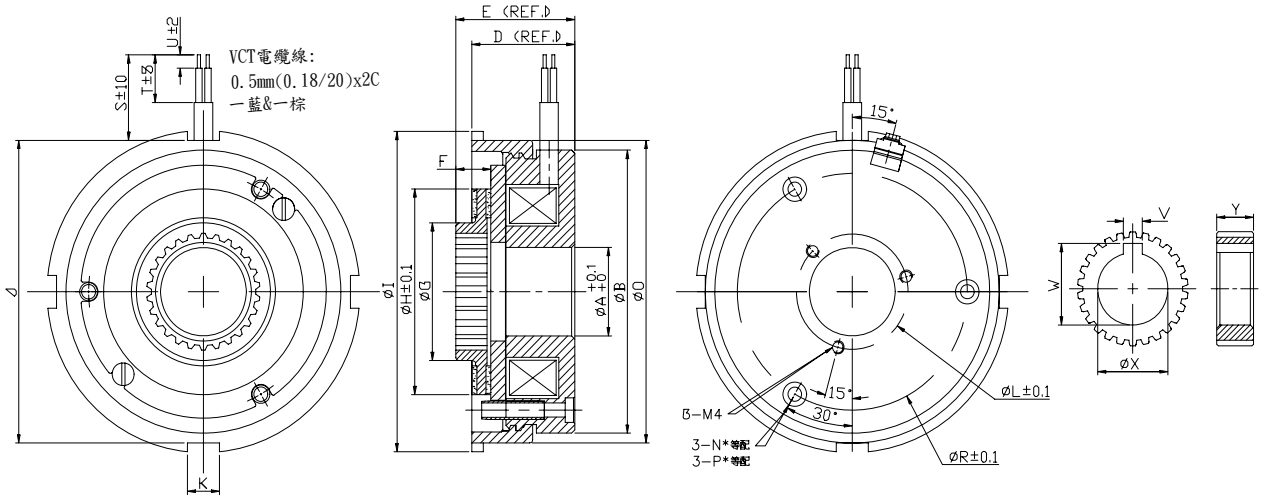

型號 MODEL		SAB0S6AA	SAB1S2AA
靜摩擦轉距[kgm](Nm)		0.6 (6)	1.2 (12)
電壓 DC-V		(24)	
功率 [24V](W) at 20℃		25	65
外 型 尺 寸	A	26.9	30.9
	B	86	104.5
	C	92	110
	D	32.13	39
	E	37.18	45
	F	11	13
	G	42	49.7
	H	62.5	79.5
	I	98	114
	J	92	107.2
	K	10	10.3
	L	35	41
	N	φ7*3L	φ9*6L
	P	φ4.3*貫穿	φ5*貫穿
	R	φ72	φ90
	S	450	450
	T	20	20
	U	7	7
	V	6	8
	W	24.8	31.3
	X	φ22	φ28
	Y	11.5	13.5
重量 (kg)			
保護素子			