干式单板电磁离合器ＣＤＦ

广州电磁离合器厂（13710967244余先生QQ：114776133）是台湾仟岱离合刹车器中国大陆唯一总代理，产品有电磁离合器，磁粉离合器，电磁刹车器，磁粉刹车器，电磁制动器，磁粉制动器，安全刹车器，断电刹车器等产品。网址www.chaintail.com.cn

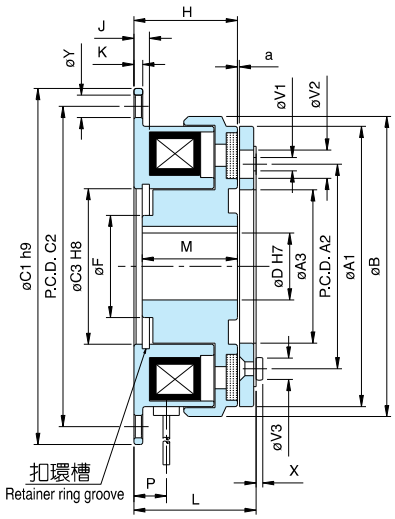

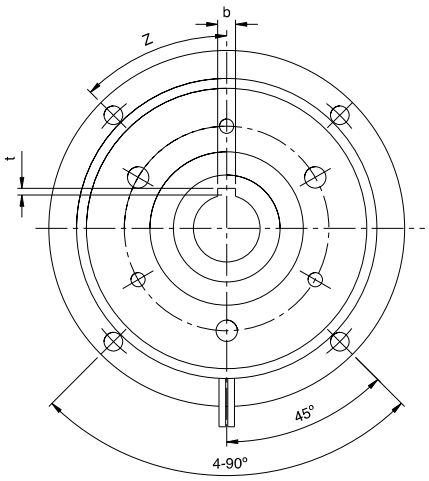

型 號 MODEL		CDF0S6AA	CDF1S5AA	CDF2S5AA	CDF005AA	CDF010AA	CDF020AA	CDF040AA
靜 摩 擦 轉 距 Static Friction Torque	[kgm](Nm)	0.55(5.5)	1.1(11)	2.2(22)	4.5(45)	9(90)	17.5(175)	35(350)
動 摩 擦 轉 距 Dynamic Friction Torque	[kgm](Nm)	0.5(5.0)	1.0(10)	2.0(20)	4(40)	8(80)	16(160)	32(320)
功率 Power	[24V](W) at 20ºC	11	15	20	25	35	45	60
徑方向 Radius	A1	63	80	100	125	160	200	250
	A2	46	60	76	95	120	158	210
	A3	34.5	41.8	52	62	80	99.5	125
	B	67.5	85	106	133	169	212.5	264
	C1	80	100	125	150	190	230	290
	C2	72	90	112	137	175	215	270
	C3	35	42	52	62	80	100	125
	D	12 / 15	15 / 20	20 / 25	25 / 30	30 / 40	40 / 50	50 / 60
	F	23	288	40	45	62	77	100
	V1	3-3.1	3-4.1	3-5.1	3-6.1	3-8.1	3-10.2	4-12.2
	V2	3-6.3	3-8	3-12	3-12.5	3-15	3-17.3	4-20.8
	V3	3-6	3-6	3-7.5	3-9.8	3-13	3-18	4-23
	Y	5	6	7	7	9.5	9.5	11.5
	Z	6-60°						8-45°
軸方向 Shaft	H	24	26.5	30	33.5	37.5	44	51
	J	3.5	4.3	5	5.5	6	7	7.85
	K	2	2.5	3	3.5	4	5	6
	L	28.05	31.3	35.9	8	47	56.2	64.47
	M	22	24.1	27	30	33	40.15	47.15
	P	7.5	9.5	8.9	9.5	9.5	10.5	15.5
	X	1.5	1.4	1.7	2	2.5	5.7	6.4
	a	0.2 (±0.05)			0.3 ($^{+0.05}_{-0.1}$)		0.5 ($^{-0}_{-0.2}$)	
	b	4 / 5	5 / 5	5 / 7	7 / 7	7 / 10	10 / 12	12 / 15
	t	1.8 / 2.3	2.3 / 2.3	2.3 / 3.3	3.3 / 3.3	3.3 / 3.8	3.8 / 3.8	3.8 / 5.3
重量 Weight	(kg)	0.46	0.83	1.5	2.76	5.1	9.3	17
保護素子 Protective band		470KD07	GD80KD10		GD80KD14			